学籍番号：＿＿＿＿＿＿＿＿　　氏名：＿＿＿＿＿＿＿＿＿＿　　＿＿＿＿点

図に示す回路について、以下の問に答えよ。[10]

① I_0でラベルされている素子を何と呼ぶか。[2]

電流源

② 回路上のパラメータ（I_0、R）のみで、電圧V_1、V_2、V_3、V_4および電流I_1、I_2、I_3、I_4をあらわせ。[8]

V_1＝ RI_0

V_2＝ $-\frac{R}{2}I_0$

V_3＝ $-RI_0$

V_4＝ $\frac{R}{2}I_0$

I_1＝ $\frac{I_0}{2}$

I_2＝ I_0

I_3＝ $-\frac{I_0}{2}$

I_4＝ $\frac{I_0}{2}$

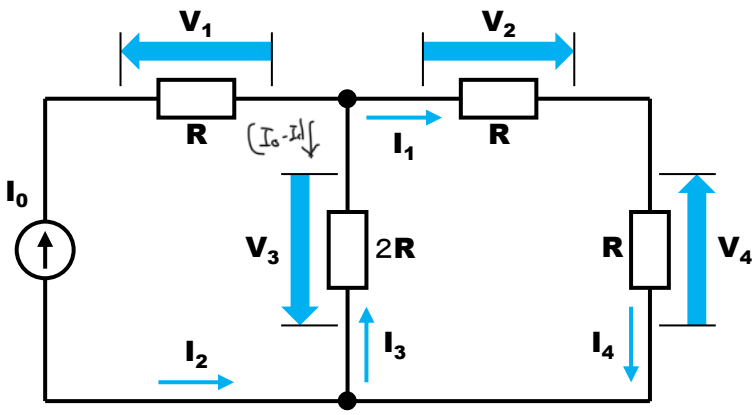

図１．大問１の回路